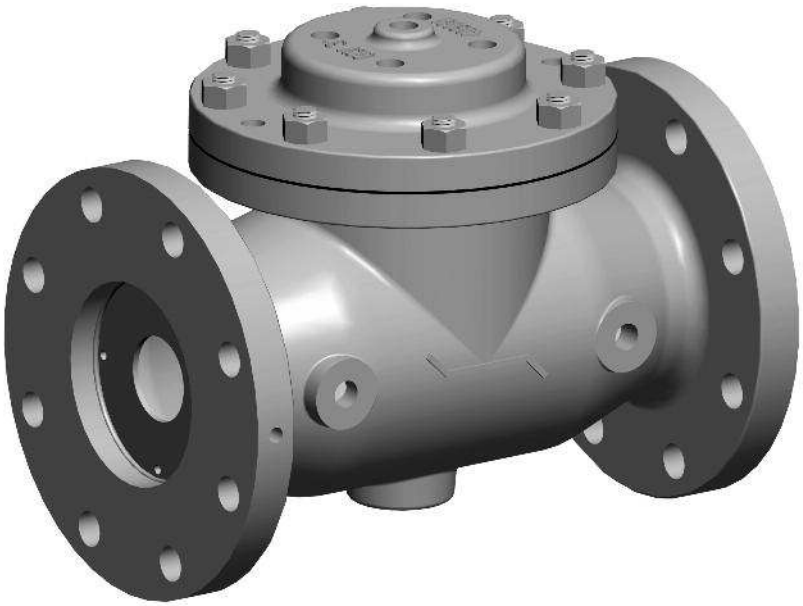

▲**Modelo 765**
**Puerto exhibido 6" bridada x 4"**

La válvula de control de OCV Modelo 765 es una válvula de ingeniería de puerto reducido, de patrón esférico. Las áreas de asiento, cuerpo, tapa, e internas poseen una medida menor que la medida de brida. Las válvulas de puerto reducido resuelven la necesidad de válvulas correctamente dimensionadas sin el uso de reductores de tubería, permitiendo a la válvula administrar aplicaciones que demandan tasas de flujo de válvulas menores. Un ejemplo sería una aplicación donde la tasa de flujo indica utilizar una válvula de 3", aunque el tamaño de línea sea de 4 pulgadas, y por lo tanto un Modelo 765, cuerpo bridado de 4" con su parte interna de 3" se adapta apropiadamente a esta condición.

Cuando se encuentra equipada con una variedad de pilotos y accesorios, la válvula 765 ejecuta un amplio rango de control automático de fluidos, haciendo de ella una válvula especificada en muchas aplicaciones. Las válvulas de puerto reducido no son aplicables para muchas aplicaciones, consulte en fábrica para obtener la asistencia apropiada de dimensionamiento. Las aplicaciones más comunes se encuentran en las válvulas de modulación o regulación; por ejemplo reducción de presión, y alivio de presión entre otras.

Las válvulas de puerto reducido están disponibles en la mayoría de las series de válvulas de OCV. Los modelos de válvulas que utilizan la válvula básica de puerto reducido comienzan con un número 7. Por ejemplo: Modelo 127-3 (reducción de presión de puerto total) se transforma en un Modelo 727-3 (reducción de presión de puerto reducido).

## CARACTERÍSTICAS / BENEFICIOS

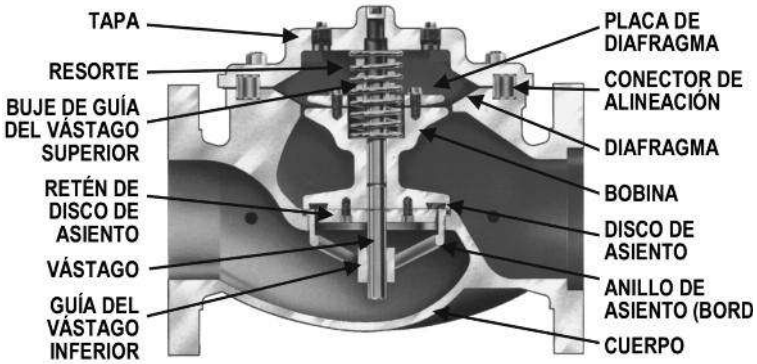


- Opera automáticamente fuera de la presión de línea
- Diafragma de alto rendimiento, reforzado con nylon
- De forma rectangular, el sello de asiento blando brinda un cierre hermético de Clase VI.
- Ensamble de diafragma dirigido hacia arriba y abajo
- Retención de asiento de estrangulamiento para estabilidad de flujo y presión.
- Puede realizarse su mantenimiento fácilmente sin retirarla de la línea.
- El diafragma puede ser reemplazado sin remover el ensamble interno del vástago.
- Anillo de asiento reemplazable
- Los pasadores de alineación aseguran el montaje adecuado luego del mantenimiento.
- La tapa con derivación central facilita la instalación del indicador de posición o los interruptores activados por la válvula.
- Las válvulas de hierro dúctil y acero poseen revestimiento epóxico tanto interna como externamente, para una máxima protección contra la corrosión.
- Probada en fábrica
- Las válvulas poseen un número de serie y están registradas para facilitar el reemplazo de partes y el soporte técnico en la fábrica.
- El uso está indicado por tasa de flujo en lugar de la medida de línea, lo que permite un dimensionamiento correcto de la válvula, sin el uso de reductores de tubería.

**LÍNEA GRATUITA 1.888.628.8258** • **teléfono:** (918)627.1942 • **fax:** (918)622.8916 • 7400 E. 42nd Pl., Tulsa, OK 74145
**correo electrónico:** sales@controlvalves.com • **sitio web:** www.controlvalves.com

OCV Válvulas de Control

# FUNCIONAMIENTO DE LA VÁLVULA

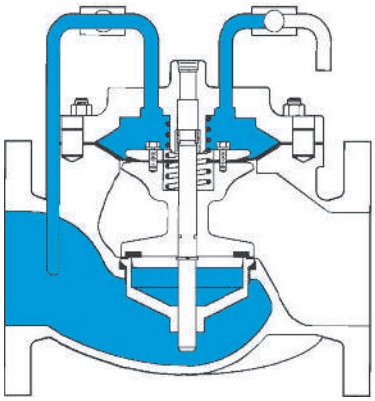

## Válvula Cerrada

Cuando se aplica la presión de línea de la entrada de la válvula a la cámara de cobertura, presurizando el diafragma, la válvula se cierra herméticamente.

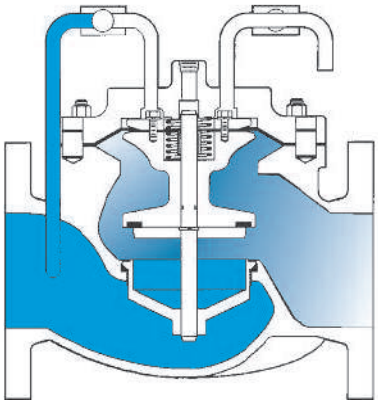

## Válvula Abierta

Cuando se ventila la presión de cámara del diafragma, la válvula cambia a la posición de abertura total.

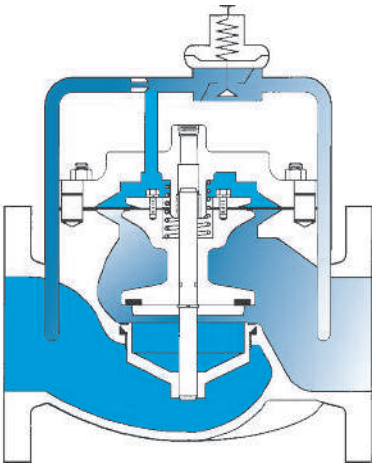

## Modulación de la Válvula

La válvula se encuentra entre las posiciones de abertura total y cierre. El piloto de control de la válvula modula la presión de la cámara del diafragma, posicionando la válvula para controlar el flujo de presión deseado. Los sistemas pilotos de OCV brindan un control preciso en una amplia gama de requisitos de rendimiento.

# CARACTERÍSTICAS DE FLUJO DE LA VÁLVULA BÁSICA

| TAMAÑO DE BRIDA (PULGADAS) | 3" | 4" | 6" | 8" | 10" * | 12" * | 16" * | 18" | 20" | 24" |
|---|---|---|---|---|---|---|---|---|---|---|
| PUERTO INTERIOR (PULGADAS) | 2" | 3" | 4" | 6" | 8" | 10" | 12" | 16" | 16" | 16" |
| TAMAÑO DE BRIDA (MÉTRICO) | DN80 | DN100 | DN150 | DN200 | DN250 | DN300 | DN400 | DN450 | DN500 | DN600 |
| PUERTO INTERIOR (MÉTRICO) | 50 | 80 | 100 | 150 | 200 | 250 | 300 | 400 | 400 | 400 |
| $C_v$ (Gal de EE.UU a 1 PSID) | 70 | 135 | 215 | 480 | -- | -- | -- | 3000 | 3300 | 3600 |
| $C_v$ (L/Seg a 1 bar) | 16.7 | 32.3 | 51.4 | 114.7 | -- | -- | -- | 717 | 789 | 860 |

*consulte con la fábrica

$$DP = sg\left(Q/C_v\right)^2$$

dónde:
Q = Tasa de flujo en USGPM (EE.UU.) o Q = Tasa de flujo en litros/seg. (métrico)
Cv = Tasa de flujo en USGPM a una caída de presión de 1 psi (EE.UU.) o Cv = Tasa de flujo en litros/seg. a una caída de presión de 1 bar (métrico)
DP = Caída de presión en psi (EE.UU.) o DP = Caída de presión en bar (métrico)
sg = gravedad específica del fluido de la línea.

# ACERCADE SU VÁLVULA

OCV Control Valves fue fundada hace más de 50 años con una visión y un compromiso con la calidad y la confiabilidad. Desde sus modestos comienzos, la compañía ha crecido hasta convertirse en un líder global tan sólo medio siglo después. De hecho, pueden encontrarse las válvulas de OCV Valves en casi cualquier país del mundo, desde sistemas de protección contra incendios en Malasia hasta sistemas de combustible para aeronaves en África, y desde refinerías de aceite en Rusia, hasta sistemas de abastecimiento de agua en los Estados Unidos y Canadá. También encontrará nuestras válvulas en sistemas de irrigación en Europa, Sudamérica y el Medio Oriente.

La base original sobre la cual ha sido construida la compañía, permite que nuestro equipo de profesionales no sólo brinde el servicio requerido para ser un proveedor global, sino, más importante aún, la oportunidad de alcanzar ese toque personal que se necesita para ser el mejor socio de cada uno de nuestros clientes. Dicho de manera simple, nos enorgullece lo que hacemos.

Comprometidos con su trabajo, nuestros empleados poseen en promedio más de 15 años de servicio. Esta riqueza de conocimiento nos permite brindar una ingeniería de calidad, soporte experto, control exacto y la capacidad de crear válvulas conocidas por su larga vida útil.

El certificado ISO 9001 significa que estamos comprometidos con un programa de control de calidad. Nuestra política es brindar a nuestros clientes productos de calidad consistente y asegurar que el proceso sea realizado correctamente cada vez. Nuestras válvulas cumplen y exceden los estándares de la industria alrededor del mundo. Incluyendo aprobación por parte de:

QUALITY SYSTEM REGISTERED TO ISO 9001 · NSF · UL · FM APPROVED · CE

No todas las válvulas se fabrican de igual forma. OCV Control Valves lo demuestra todos los días.

**LÍNEA GRATUITA 1.888.628.8258** • **teléfono:** (918)627.1942 • **fax:** (918)622.8916 • 7400 E. 42nd Pl., Tulsa, OK 74145
**correo electrónico:** sales@controlvalves.com • **sitio web:** www.controlvalves.com

# ESPECIFICACIONES

| CUERPO Y TAPA DE LA VÁLVULA | HIERRO DÚCTIL | | ACERO FUNDIDO | | BRONCE FUNDIDO | | ACERO INOXIDABLE | |
|---|---|---|---|---|---|---|---|---|
| **Especificaciones De Material** | ASTM A536 (Recubierto Con Mat. Epóxico) | | ASTM A216/WCB (Recubierto Con Mat. Epóxico) | | ASTM | | ASTM A743/CF8M | |
| **CONEXIONES TERMINALES** | | | | | | | | |
| Estándar De Brida (también disponible en sist. métrico) | ANSI B16.42 | | ANSI B16.5 | | ANSI B16.24 | | ANSI B16.5 | |
| Clase De Brida | 150# | 300# | 150# | 300# | 150# | 300# | 150# | 300# |
| Cara De Brida | Plana | Elevada | Elevada | Elevada | Plana | Plana | Elevada | Elevada |
| Presión Máxima De Trabajo | 250 psi | 640 psi | 285 psi | 740 psi | 225 psi | 500 psi | 285 psi | 740 psi |
| **INTERNAS** | | | | | | | | |
| Vástago | ACERO INOXIDABLE AISI 303 | | | | OPCIONAL MONEL | | | |
| Resorte | ACERO INOXIDABLE AISI 302 | | | | | | | |
| Bobina | HIERRO DÚCTIL ASTM A536 (recubierto de mat. epóxico) | | | | | | ACERO INOXIDABLE ASTM A 743/CF8M | |
| Retenedor De Disco De Asiento | HIERRO DÚCTIL ASTM A536 (recubierto de mat. epóxico) VÁLVULAS DE 4" Y MENORES - ACERO INOXIDABLE | | | | | | ACERO INOXIDABLE | |
| Placa De Diafragma | HIERRO DÚCTIL ASTM A536 (recubierto de mat. epóxico) | | | | | | ACERO INOXIDABLE | |
| Anillo De Asiento (recorte) | BRONCE 861 ACERO INOXIDABLE OPCIONAL ASTM A743/CF8M | | | | | | ACERO INOXIDABLE ASTM A 743/CF8M | |
| Buje De Vástago Superior | BRONCE ESTÁNDAR ASTM B438 | | VÁLVULA CON ANILLO DE ASIENTO DE ACERO INOXIDABLE - TEFLÓN | | | | TEFLÓN | |
| Buje De Vástago Inferior | VÁLVULAS MATERIAL DE ASIENTO CON ANILLO DE ASIENTO DE ACERO INOXIDABLE - TEFLÓN | | | | | | TEFLÓN | |
| **PARTES DE ELASTÓMERO (Goma)** | | | | | | | | |
| Diafragma/disco De Asiento/anillos Tóricos | ESTÁNDAR - REFORZADO NYLON BUNA-N | | | | VITON® OPCIONAL | | EPDM OPCIONAL | |
| Temperatura Operativa | -40°F to 180°F | | | | 32°F to 400°F | | 0°F to 300 F° | |
| **RECUBRIMIENTOS** | AMPLIA VARIEDAD DE RECUBRIMIENTOS DE ACUERDO A SU APLICACIÓN DE FLUIDO, LOS RECUBRIMIENTOS GESTIONAN AGUA POTABLE MUNICIPAL, AGUA DE MAR, PETRÓLEO Y PRODUCTOS REFINADOS. | | | | | | | |

VITON® es una marca registrada de DuPont Dow Elastomers.

## MATERIALES DE VÁLVULAS DE SERVICIO DE AGUA SALADA

RECUBRIMIENTOS ESPECIALES DE ACERO FUNDIDO
-- BRONCE ALUMINIO Ni ASTM B148 – ACERO INOXIDABLE SUPER DUPLEX

## Medidas De Válvula Globo Bridada – Porto X De Brida

| 3"x2" | 4"x3" | 6"x4" | 8"x6" | 10"x8"* | 12"x10"* | 16"x12"* | 18"x16" | 20"x16" | 24"x16" |
|---|---|---|---|---|---|---|---|---|---|
| 80x50mm | 100x80mm | 150x100mm | 200x150mm | 250x200mm | 300x250mm | 400x300mm | 450x400mm | 500x400mm | 600x400mm |

*Contultar em fábrica

**LÍNEA GRATUITA 1.888.628.8258** • **teléfono:** (918)627.1942 • **fax:** (918)622.8916 • 7400 E. 42nd Pl., Tulsa, OK 74145
**correo electrónico:** sales@controlvalves.com • **sitio web:** www.controlvalves.com

Válvulas de Control

# DIMENSIONES

| DIM | ANSI CLASE | TAMAÑO DE VÁLVULA | | | | | | | | | |
|---|---|---|---|---|---|---|---|---|---|---|---|
| | | 3 | 4 | 6 | 8 | 10* | 12* | 16* | 18 | 20 | 24 |
| A | 150 | 10.50 | 13.50 | 15.50 | 21.62 | 26.00 | 30.00 | 34.50 | 48.00 | 48.00 | 48.00 |
| | 300 | 10.88 | 14.12 | 16.38 | 22.62 | 27.38 | 31.50 | 36.62 | 49.62 | 49.62 | 49.75 |
| B | 150 | 3.75 | 4.50 | 5.50 | 6.75 | 8.00 | 9.50 | 11.75 | 12.50 | 13.75 | 16.00 |
| | 300 | 4.12 | 5.00 | 6.25 | 7.50 | 8.75 | 10.25 | 12.75 | 14.00 | 15.25 | 18.00 |
| E | TODOS | 6.00 | 6.50 | 7.92 | 10.00 | 11.88 | 15.38 | 17.00 | 19.00 | 19.00 | 19.00 |
| F | TODOS | 3.88 | 3.88 | 3.88 | 3.88 | 6.38 | 6.38 | 6.38 | 6.38 | 6.38 | 6.38 |
| G | TODOS | 6.75 | 8.75 | 11.75 | 14.00 | 21.00 | 24.50 | 28.00 | 34.50 | 34.50 | 34.50 |
| H | TODOS | 11.00 | 11.00 | 12.00 | 13.00 | 14.00 | 17.00 | 18.00 | 20.00 | 20.00 | 20.00 |
| PUERTO INTERIOR | | 2” | 3” | 4” | 6” | 8” | 10” | 12” | 16” | 16” | 16” |
| Cv | | 70 | 135 | 215 | 480 | -- | -- | -- | 3000 | 3300 | 3600 |

*Contultar em fábrica

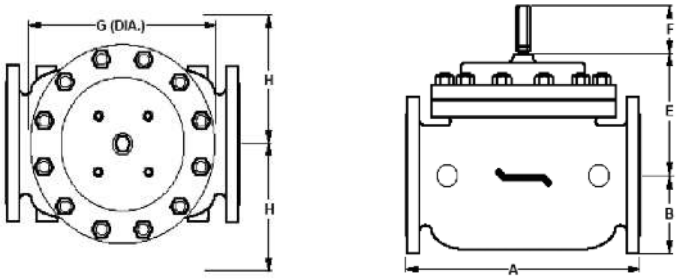


Para una máxima eficiencia, la válvula de control OCV debe ser montada en un sistema de tuberías de manera tal que la tapa (cubierta) de la válvula se encuentre en la posición superior. Otras posiciones son aceptables, pero puede que no permitan el máximo y más seguro funcionamiento de la válvula. En particular, por favor consulte con la fábrica antes de instalar válvulas bridadas de 10 pulgadas o mayores, o cualquier válvula con un interruptor de límite, en posiciones diferentes a las descritas. Debe tener en cuenta el espacio al instalar válvulas y sus sistemas pilotos.

Es necesario que un técnico calificado establezca y lleve a cabo un programa de mantenimiento e inspección de rutina una vez al año. Consulte con nuestra fábrica al **1-888-628-8258** para información sobre partes y servicios.

**Cómo ordenar su válvula**
Al realizar su orden, por favor indique:
Número de serie - Tamaño de válvula - Clase - Material de recorte bridado - Opciones de piloto - Necesidades especiales / o Requerimientos de instalación.
Refiérase a la ficha del modelo para conocer opciones específicas.

**Representado por:**

**LÍNEA GRATUITA 1.888.628.8258** • **teléfono:** (918)627.1942 • **fax:** (918)622.8916 • 7400 E. 42nd Pl., Tulsa, OK 74145
**correo electrónico:** sales@controlvalves.com • **sitio web:** www.controlvalves.com