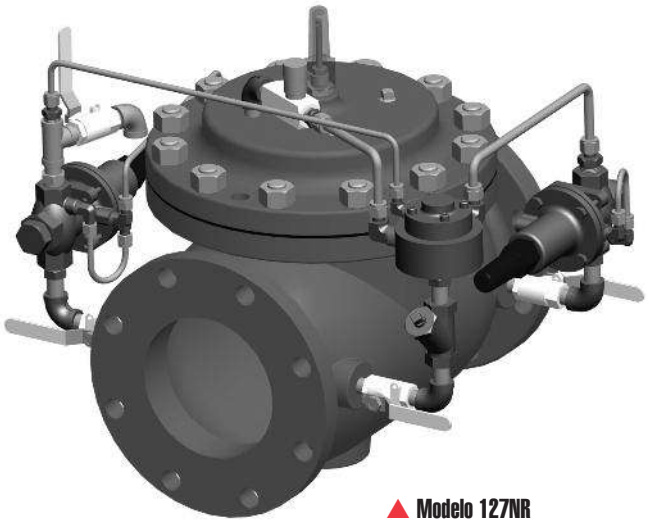

▲ Modelo 127NR

El modelo 127NR se utiliza junto con una válvula paralela más pequeña en los sistemas que deben brindar tanto un flujo normal como un flujo para incendios. La válvula pequeña brinda un flujo normal con una menor presión de salida. El modelo 127NR brinda flujo para incendios a una mayor presión de salida.

CARACTERÍSTICAS DE LA SERIE

- La válvula permanece cerrada durante el uso normal
- Se abre automáticamente ante una caída de la presión descendente
- Brinda flujo para incendios a una mayor presión de salida
- El punto de activación y la presión de salida son ajustables
- Velocidad de abertura/respuesta ajustable
- La válvula es restablecida manualmente para volver a un flujo normal
- Puede realizarse su mantenimiento sin retirarla de la línea
- Probada en fábrica y puede ser configurada según sus requisitos

FUNCIONAMIENTO

Durante condiciones normales, una válvula paralela más pequeña controla la presión descendente. Esta presión está por encima del punto de ajuste de activación del modelo 127NR, y por lo tanto la mantiene cerrada. Una caída de la presión descendente, causada por una demanda de incendio, provocará la abertura del modelo 127NR, pasando a estar bajo el control de su piloto de reducción de presión, configurado a una presión mayor que la válvula paralela. Cuando el servicio de incendios se detenga, la válvula deberá ser restablecida manualmente.

COMPONENTES

El Modelo 127NR consiste en los siguientes componentes, organizados como se muestra en el diagrama esquemático:

1.) **Válvula de control básica - Modelo 65**
2.) **Piloto de reducción de presión - Modelo 1340**
3.) **Piloto acelerador modelo A224**
4.) **Válvula de Control de Flujo Modelo 141-3** (Control de velocidad de abertura)
5.) **Filtro en Y modelo 159**
6.) **Válvula de bolas de aislamiento - Modelo 141-4**
7.) **Indicador Visual Modelo 155** (Opcional)

DIAGRAMA

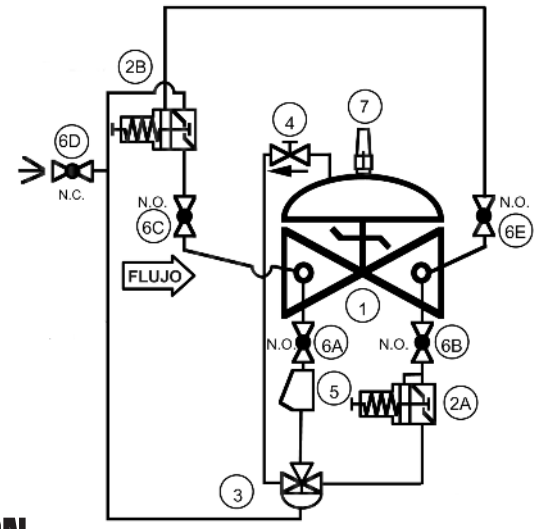

INSTALACIÓN RECOMENDADA

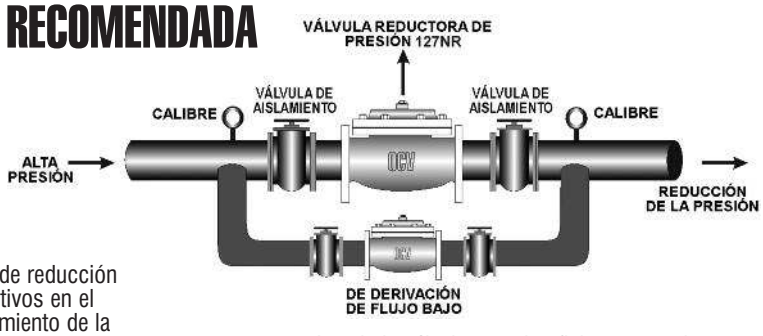

- Instale la válvula con el suficiente espacio por encima y alrededor de la válvula para facilitar el servicio. Ver Tabla de Dimensiones.
- La válvula debe ser instalada con la tapa en la parte superior, particularmente en válvulas de 8 pulgadas y mayores, y cualquier válvula con un interruptor de límite.
- Las válvulas de desvío de flujo para incendios deberán ser instaladas en forma ascendente y descendente con respecto a la válvula de control. Estas se utilizan para aislar a la válvula durante el inicio y el mantenimiento.

MEDIDAS

El calibrado es un asunto crítico en la selección de válvulas de reducción de presión. Podrá encontrar información de calibrados definitivos en el Catálogo de OCV, sección Serie 127 y los Cuadros de Rendimiento de la sección Ingeniería. Consulte en la fábrica para obtener asistencia y una copia del programa de Clasificación de Tamaños ValveMaster de OCV.

PRESIÓN MÁXIMA

CONEXIÓN DE EXTREMO	HIERRO DÚCTIL	ACERO / ACERO INOXIDABLE	BRONCE
Roscada	640 psi	640 psi	500 psi
Acanalada	300 psi	300 psi	300 psi
Bridada 150#	250 psi	285 psi	225 psi
Bridada 300#	640 psi	740 psi	500 psi

LÍNEA GRATUITA 1.888.628.8258 ● **teléfono:** (918)627.1942 ● **fax:** (918)622.8916 ● 7400 E. 42nd Pl., Tulsa, OK 74145
correo electrónico: sales@controlvalves.com ● **sitio web:** www.controlvalves.com

Modelo 127NR Válvula de Desvío de Flujo para Incendios

Modelo 127NR

OCV Válvulas de Control

MEDIDAS
ESFÉRICA/ANGULAR
Extremos Roscados: 1 1/4" - 3"
Extremos Acanalados: 1 1/2" - 6"
Extremos Bridados: 1 1/4" - 24" (esférica); 1 1/4" - 16" (angular)

RANGO DE TEMPERATURA
(Elastómeros de la Válvula)
Buna-N -40° F - 180°F
Viton 0° F - 400°F
EPDM 0° F - 300°F

GAMA DE RESORTES
Activación - 5-30psi, 20-80psi, 65-180psi, 100-300psi
Configuración de salida - 5-30psi, 20-80psi, 65-180psi, 100-300 psi

MATERIALES (Consultar en fábrica para obtener información acerca de otros materiales)
Cuerpo/Tapa: Hierro Dúctil (recubierto con epoxy), Acero carbono (recubierto con epoxy), Acero Inoxidable, Bronce
Anillo de asiento: Bronce, Acero inoxidable
Vástago: Acero inoxidable, Monel
Resorte: Acero inoxidable
Diafragma: Buna-N, Viton, EPDM, con refuerzo de nylon
Disco de Asiento: Buna-N, Viton, EPDM
Piloto: Bronce, Acero inoxidable
Otros componentes del sistema piloto: Bronce/Metal, Todos de acero inoxidable
Tubería y accesorios: Cobre/Metal, Acero inoxidable

ESPECIFICACIONES

La válvula de desvío de flujo para incendios deberá operar para controlar la presión descendente bajo las condiciones de incendio. Se requerirá un restablecimiento manual para retornar a condiciones normales.

DISEÑO
La válvula de desvío de flujo para incendios deberá ser una válvula esférica con un asiento único, operada por la presión de línea, controlada por un piloto y activada por un diafragma. La válvula deberá estar sellada por medio de un asiento resistente a la corrosión y un disco de asiento rectangular y elástico. Estas y otras partes podrán ser reemplazadas sin retirar la válvula de la línea. El vástago de la válvula principal deberá ser guiado arriba y abajo por bujes integrales. La alineación del cuerpo, la tapa y el ensamble del diafragma deberá ser realizada con pasadores de precisión. El diafragma no podrá ser utilizado como una superficie de asiento, de la misma forma en que los pistones no podrán ser utilizados como medios operativos. El sistema piloto deberá estar completo e instalado en la válvula principal. Deberá incluir un control de velocidad de abertura, un filtro en Y, un sistema de piloto de abertura a baja presión, un piloto de reducción de presión y válvulas de bolas de aislamiento. La válvula de desvío de flujo para incendios deberá ser probada a nivel funcional e hidrostático previo a su entrega.

MATERIALES DE CONSTRUCCIÓN
El cuerpo principal y la tapa de la válvula deberán ser de hierro dúctil según la norma ASTM A536, grado 65-45-12. Todas las superficies ferrosas deberán estar recubiertas con 8 mils. de epoxy. El anillo de asiento de la válvula principal deberá ser de bronce de acuerdo a la norma. Los elastómeros (diafragmas, asientos elásticos y anillos tóricos) deberán ser Buna-N. El piloto de control deberá ser de bronce. Las válvulas de bolas de aislamiento y control de velocidad de abertura deberán ser de metal, y la tubería de la línea de control deberá ser de cobre.

CONDICIONES DE OPERACIÓN
La válvula de desvío de flujo para incendios deberá ser apta para reducir presiones de entrada de <X a X> psi a una presión de salida constante de <X> psi con tasas de flujo entre <X a X> gpm.

PRODUCTOS ACEPTABLES
La válvula de desvío de flujo para incendios deberá ser un Modelo 127NR <tamaño>, de <patrón esférico o angular>, con conexiones de extremos <roscados, bridados 150#, bridados 300#, o acanalados>, como la produce OCV Control Valves, Tulsa, Oklahoma, USA.

DIMENSIONES EUA - PULGADAS

DIM	CONEX. TERM.	1 1/4-1 1/2	2	2 1/2	3	4	6	8	10	12	14	16	24
A	ATORNILLADA	8 3/4	9 7/8	10 1/2	13	--	--	--	--	--	--	--	--
	RANURADA	8 3/4	9 7/8	10 1/2	13	15 1/4	20	--	--	--	--	--	--
	150# BRIDADA	8 1/2	9 3/8	10 1/2	12	15	17 3/4	25 3/8	29 3/4	34	39	40 3/8	62
	300# BRIDADA	8 3/4	9 7/8	11 1/8	12 3/4	15 5/8	18 5/8	26 3/8	31 1/8	35 1/2	40 1/2	42	63 3/4
C ÁNGULO	ATORNILLADA	4 3/8	4 3/4	6	6 1/2	--	--	--	--	--	--	--	--
	RANURADA	4 3/8*	4 3/4	6	6 1/2	7 5/8	--	--	--	--	--	--	--
	150# BRIDADA	4 1/4	4 3/4	6	6	7 1/2	10	12 11/16	14 7/8	17	--	20 13/16	--
	300# BRIDADA	4 3/8	5	6 3/8	6 3/8	7 13/16	10 1/2	13 3/16	15 9/16	17 3/4	--	21 5/8	--
D ÁNGULO	ATORNILLADA	3 1/8	3 7/8	4	4 1/2	--	--	--	--	--	--	--	--
	RANURADA	3 1/8*	3 7/8	4	4 1/2	5 5/8	--	--	--	--	--	--	--
	150# BRIDADA	3	3 7/8	4	4	5 1/2	6	8	11 3/8	11	--	15 11/16	--
	300# BRIDADA	3 1/8	4 1/8	4 3/8	4 3/8	5 13/16	6 1/2	8 1/2	12 1/16	11 3/4	--	16 1/2	--
E	TODAS	6	6	7	6 1/2	8	10	11 7/8	15 3/8	17	18	19	27
F (OPT)	TODAS	3 7/8	3 7/8	3 7/8	3 7/8	3 7/8	3 7/8	6 3/8	6 3/8	6 3/8	6 3/8	6 3/8	8
H	TODAS	10	11	11	11	12	13	14	17	18	20	20	28 1/2

*EXTREMO RANURADO NO DISPONIBLE EN 1 1/4"

Para una máxima eficiencia, la válvula de control OCV debe ser montada en un sistema de tuberías de manera tal que la tapa (cubierta) de la válvula se encuentre en la posición superior. Otras posiciones son aceptables, pero puede que no permitan el máximo y más seguro funcionamiento de la válvula. En particular, por favor consulte con la fábrica antes de instalar válvulas de 8 pulgadas o mayores, o cualquier válvula con un interruptor de límite, en posiciones diferentes a las descritas. Debe tener en cuenta el espacio al instalar válvulas y sus sistemas pilotos.

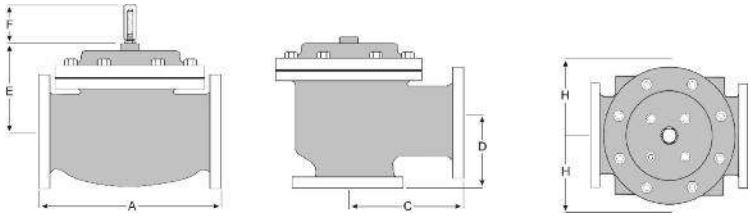

Es necesario que un técnico calificado establezca y lleve a cabo un programa de mantenimiento e inspección de rutina una vez al año. Consultar en fábrica al **1-888-628-8258** para información sobre partes y servicios.

Representado por:

QUALITY SYSTEM REGISTERED TO ISO 9001:2000

Cómo ordenar su válvula modelo 127NR
Al realizar su orden, por favor indique:
Fluido a ser controlado - Número de modelo - Tamaño
Esférica o angular - Conexión de extremo
Material del cuerpo - Material de las bridas - Opciones de piloto
Configuración de presión (activación y presión de salida) - Requisitos especiales / de instalación

LÍNEA GRATUITA 1.888.628.8258 • **teléfono:** (918)627.1942 • **fax:** (918)622.8916 • 7400 E. 42nd Pl., Tulsa, OK 74145
correo electrónico: sales@controlvalves.com • **sitio web:** www.controlvalves.com